PASSERINI
automating welding
since 1962

ROLLO
Rulli da 1 ton

Il Modello ROLLO è specialmente destinato alla saldatura manuale o semi-automatica di tubi di piccola e media dimensione.
Dotato comunque anche di *interfaccia alla saldatrice* e di *display digitale per monitorare la velocità* collocato sul pannello elettrico, può anche essere perfettamente utilizzato in procedimenti di saldatura automatica.
Di struttura robusta, che particolari accorgimenti hanno il più possibile alleggerita, entrambe le traverse motrice e folle sono dotate di ampie basi di appoggio per l'utilizzo « a banco» e di maniglie che ne facilitano il trasporto.
Il comando *marcia / arresto* é attuato da pedali distinti mentre il telecomando,posto alla sommità del piantone,incorpora il selettore del *senso di marcia*, il selettore *salda sì / salda no*, il selettore *velocità rapida / regolata*, il *potenziometro di regolazione della velocità* ed il *pulsante d'arresto in emergenza*.

PASSERINI è un marchio CARPANO EQUIPMENT Srl
Via del Legatore, 1 40138 - Bologna - Italy
tel. +39 051 6153215 fax +39 051 6153218 www.passerini-srl.com - www.carpano.it - info@carpano.it

DATI TECNICI

ROLLO
Rulli da 1 ton

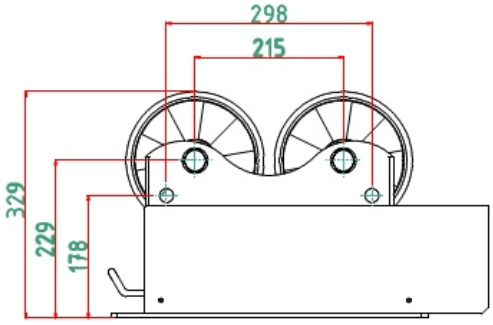

Unità motrice
ROLLO1-E1F

Capacità di carico	0,5 ton
Max capacità rotazione	1 ton
Gamma velocità	90 – 1350 mm/1'
Alimentazione	230V monofase
Peso macchina	37 kg

Unità folle
ROLLO1-NF

Capacità di carico	0,5 ton
Peso macchina	15 kg

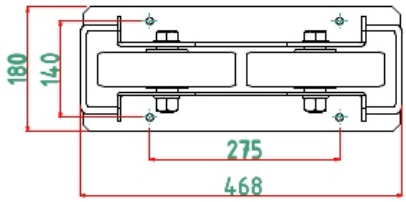

Dati generali

Portata / coppia	1 ton
Ø rulli	200 mm
Larghezza rulli	50 mm
Interasse rulli	215 / 298 mm
Materiale rulli	Poliuretano
Gamma Ø virole	20 ÷ 800 mm

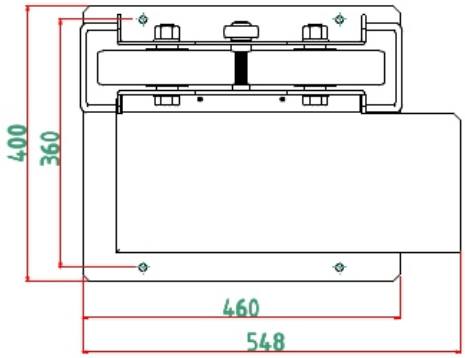

ROLLO1-CD
1 . Pulsante di emergenza
2. Potenziometro velocità, 10 giri
3. Salda - non salda
4. Selezione orario-antiorario
5. Selezione velocità massima-regolata
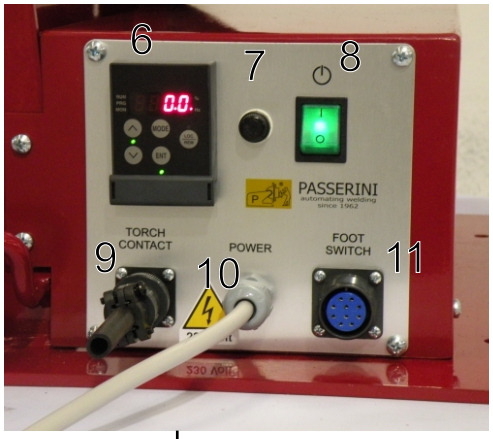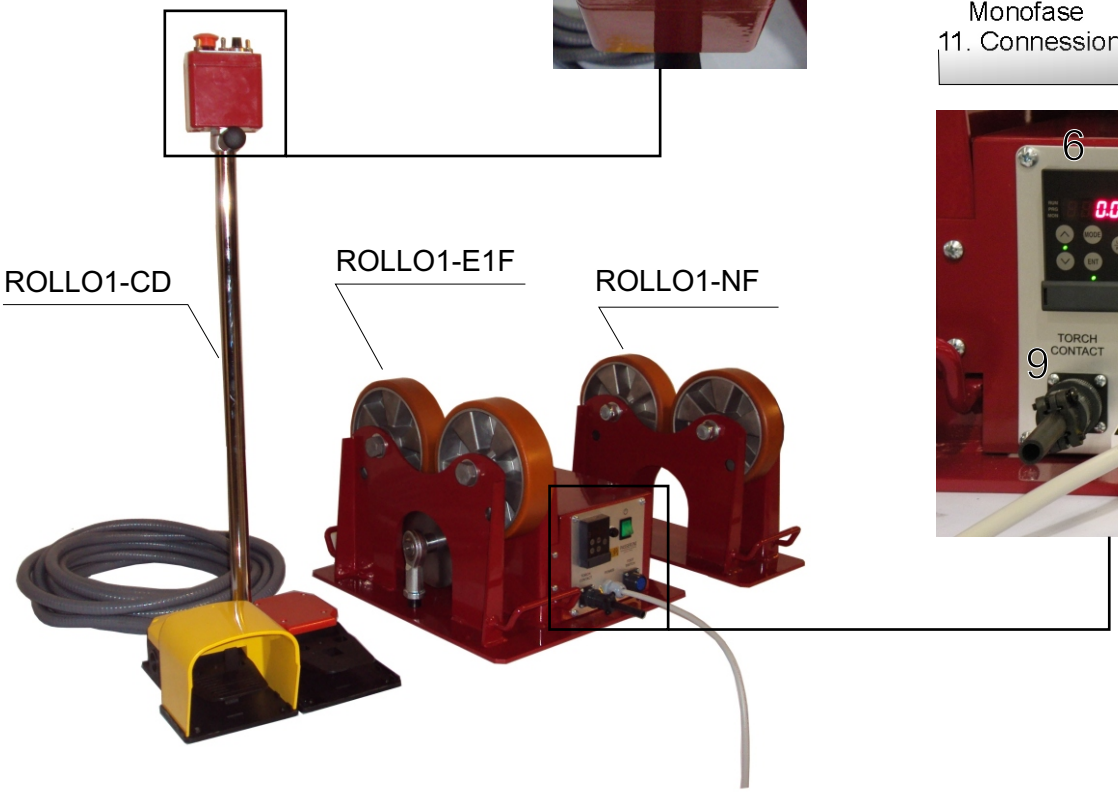
6. Display multifunzione con indicazione velocità in cm/min, reset emergenza, impostazioni inverter
7. Fusibile
8. Interruttore di linea
9. Contatto torcia
10. Cavo di alimentazione 230 V, Monofase
11. Connessione pedaliera