Lo stato dell'arte dal 1962

In tale data la Passerini ha costruito il suo primo posizionatore a rulli.
Da allora ha sviluppato una gamma completa che si distingue per:
- qualità costruttiva
- durata nel tempo
- ampia gamma di accessori e personalizzazioni

caratteristiche che hanno dato fama alla società e le hanno permesso di servire i clienti più importanti in Europa e nei principali paesi extraeuropei.

Clienti che vi potranno confermare l'affidabilità e la durata nel tempo di queste macchine, in certi casi ancora al lavoro nonostante i 30-40 anni di onorata carriera.

Passerini Srl
Via del Legatore, 1 40138 - Bologna - Italy
tel. +39 051 4123309 fax +39 051 4127911 info@passerini-srl.com www.passerini-srl.com

Perché i nostri posizionatori a rulli sono quanto di meglio il mercato propone:

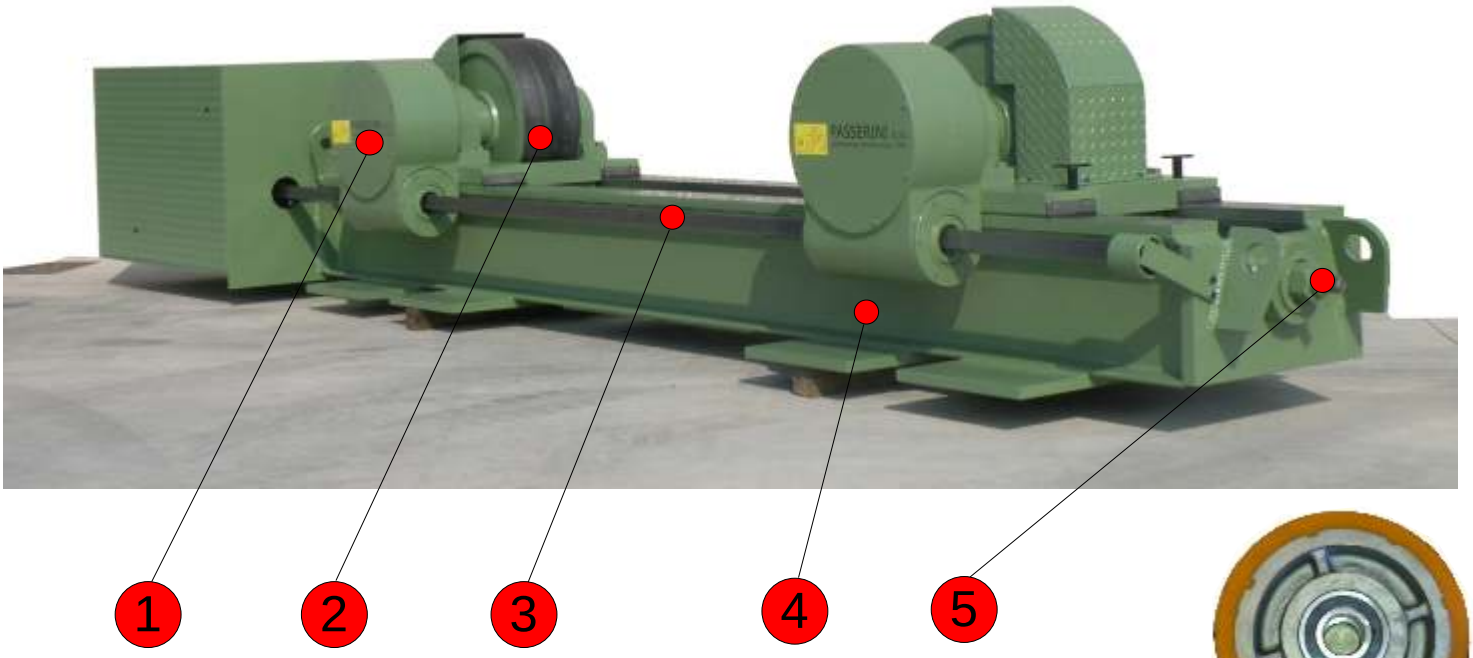

1. ogni riduttore a vite senza fine coassiale alla ruota è disegnato e costruito dalla Passerini, espressamente per queste macchine. Il Ø della cassa è inferiore a quello di un riduttore commerciale, i vantaggi:

- altezza Y ridotta e coppia superiore rispetto a molti concorrenti
- struttura in ghisa sferoidale o acciaio, più resistente di quella in alluminio dei comuni riduttori
- La ruota più piccola permette di scaricare il carico sulla struttura (basamento) e non sulla vite di regolazione dell'interasse rulli, vedi F

2. Le ruote sono disponibili in:

- acciaio o acciaio temperato superficialmente
- poliuretano o gomma
- materiali sintetici ad alta densità

2a. Le ruote poliuretano hanno nuclei metallici dentati, che garantiscono la perfetta adere durata nel tempo del rivestimento

3. La sincronizzazione delle due ruote motrici è meccanica, inoltre il motore non è esposto ad "eventuali" incidenti di posizionamento della virola/tubo

4. Basamento estremamente robusto, lavorato di macchina utensile

5. Vite per regolazione interasse rulli, realizzata in pezzo unico, senza giunti di collegamento

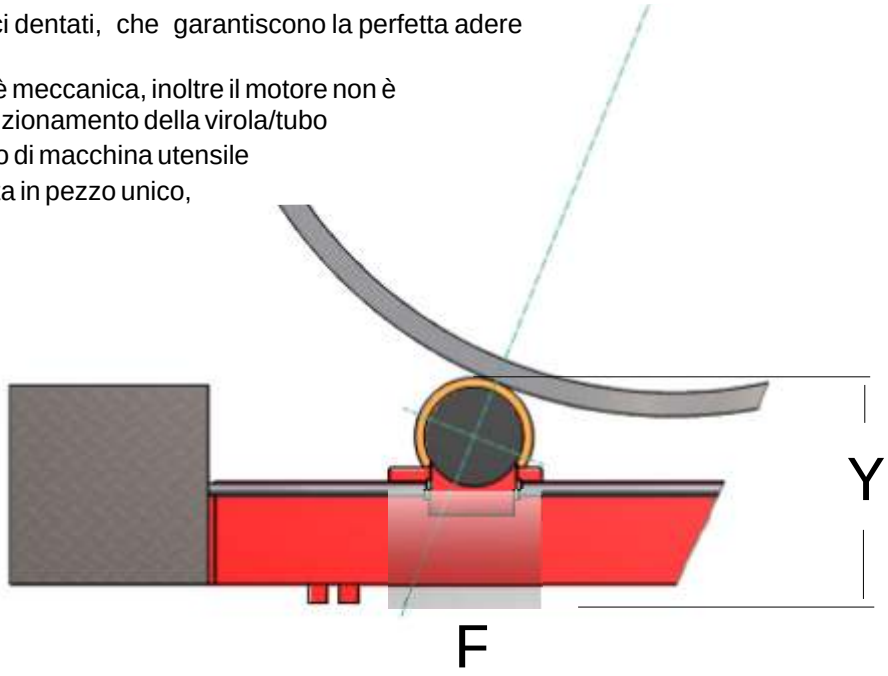

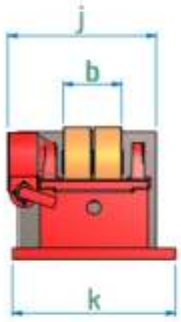

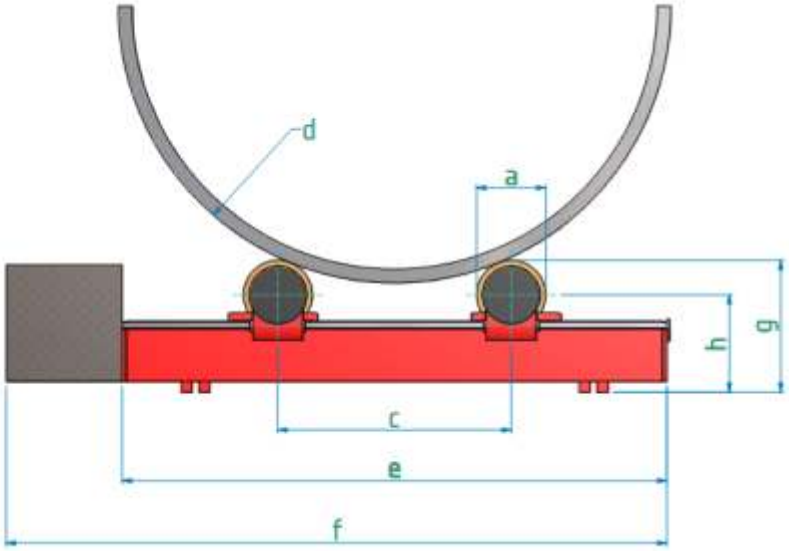

D Motrice	R055_F	R060_A	R110_F	R120_A	R125_G	R150_M	R200_F	R300_F	R500_M
_ E1 mm/min	90-1480	90-1480	70-1100	70-1100	60-945	60-945	80-1000	50-1000	50-1000
_ E2 mm/min			120-2400	120-2400	85-1700	85-1700	65-1300	85-1700	65-1300
_ E3 mm/min							100-2000		
CTR Ton	9	10	18	20	18	22,5	30	45	90
C Condotta	R055N-F	R060N-A	R110N-F	R120N-A	R125N-G	R150N-M	R200N-F	R300N-F	R500N-M
P (1D+1C) Ton	5,5	6	11	12	12,5	15	20	30	50
P (1D+2C) Ton	8,25	9	16,5	18	18	22,5	30	45	70
P (1D+3C) Ton	9	10	18	20					90
Øa x b mm	200x80	198x80	250x100	248x100	250x320	250x330	250x210	350x210	350x335
c min/max mm	210/1500	210/1500	290/1550	290/1550	290/1540	290/1540	290/1540	380/1550	412/1986
d min/max mm	200/3850	170/3850	250/4000	200/4000	180/4000	180/4000	180/4000	600/4700	700/5000
e mm	1740	1740	1970	1970	1970	1970	1970	2490	2640
f mm	2240	2240	2790	2790	2690	2690	2690	3360	3680
g mm	315	315	375	374	437	437	437	488	512
h mm	265	265	315	315	352	352	352	338	367
j mm	500	500	520	520	500	500	755	950	1050
k mm	426	426	476	476	700	700	590	620	750
W D Kg	250	270	330	370	520	550	550	1000	1300
W C Kg	125	145	170	210	350	380	380	700	900

Chiave di lettura:

Materiale dei rulli:
F = Poliuretano
A = Acciaio
G = Gomma
M = misto gomma/acciaio
CTR = max capacità di trascinamento in rotazione (ton. concentriche)
P = Portata
E1, E1, E3 = velocità minima / massima
W = Peso netto

CARATTERISTICHE STANDARD
- azionamenti DC o AC secondo il modello
- interfaccia per saldatrice automatica
- telecomando (24V) di tutte le funzioni su pulsantiera
- regolazione interasse rulli a mezzo vite
- trasmissione staticamente e dinamicamente irreversibile assicurata da riduttori a vite senza fine di ns fabbricazione
- alimentazione 230/400 V 50 Hz

OPZIONI
- altre gamme di velocità
- portata fino a 800 Ton/coppia
- sincronizzazione di 2 o più motrici tra loro
- sistemi anti-deriva
- rulli in HDN/T resistenti ad altissima pressione specifica
- motori Brushless con encoder ed interfaccia per impianti ad alto grado di automazione
- carrelli per traslazione su binario, a ruote folli senza/con freni, a ruote motorizzate.

carrelli per spostamento su rotaia, per rulli da 5,5 a 70 ton

folli standard

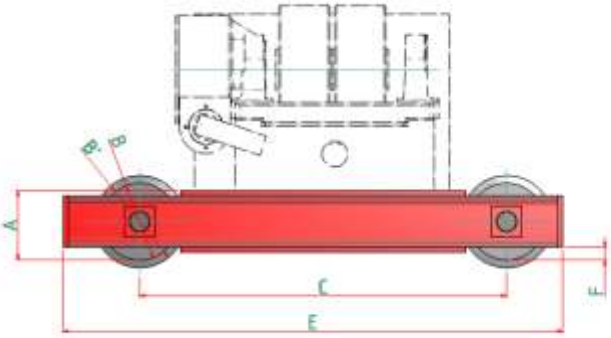

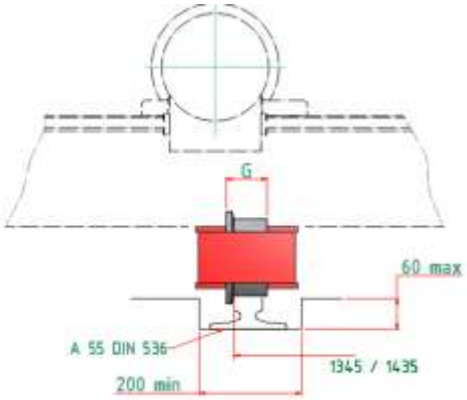

Per Modello	R055	R060	R110	R120	R125	R150	R200	R300	R500	R07C
Carrello Tipo	CR094U	CR094U	CR136U	CR136U	CR240U	CR240U	CR488U	CR488U	CR488U	CR750U
A	70	70	87	87	135	135	135	135	135	135
B	90	90	110	110	150	150	150	150	150	150
B'	110	110	130	130	180	180	180	180	180	180
C	342	342	386	386	720	720	720	720	720	720
D	115	115	130	130	170	170	170	170	1250	1250
E	540	540	605	605	980	980	980	980	980	1250
F	20	20	22	22	25	25	15	15	15	135
G	56	56	56	56	80	80	80	80	80	1250
Peso Kg	18	18	24	24	70	70	120	120	120	160

Opzioni:

- Freni a ceppo su 2 ruote
- Freni a morsa su due ruote
- Carrelli motorizzati
- carrelli per modelli di portata maggiore di 70 ton/coppia

Modelli FIT UP

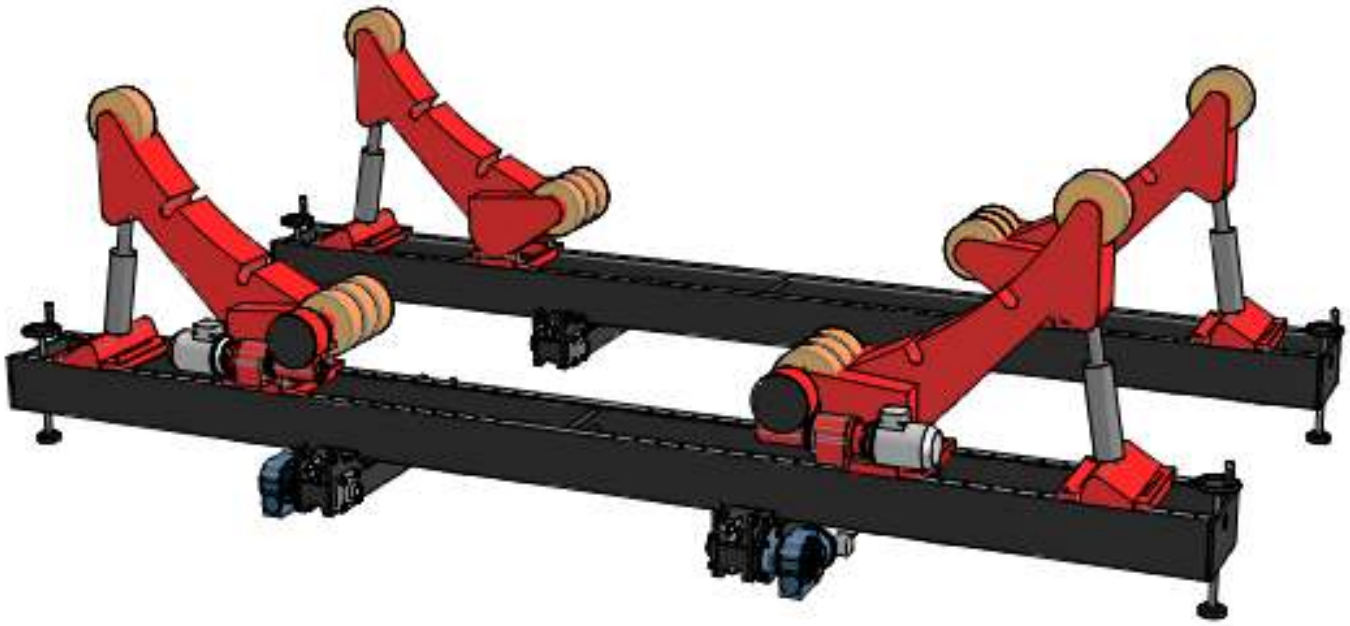

Si tratta di un nuova tipologia di posizionatori a rulli che hanno la possibilità di orientare idraulicamente il rullo superiore.
Tale macchina permette di conservare maggiormente la forma circolare delle virola, distribuendo meglio il carico su più rulli. Inoltre regolando idraulicamente l'angolo di pressione degli stessi si potranno allineare meglio gli accostamenti dei giunti durante la puntatura.

R055

R200 su carrelli folli CR488U

R120 con rulli in acciaio con larghezza maggiorata

R110 elevabile idraulicamente su carrelli folli

R200 - per rotazione dima per telai ferroviari

R500 su carrelli CR488U

R200_F + R110 N-F in versione rialzata per compensare la conicità del palo poligonale

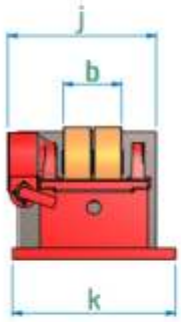

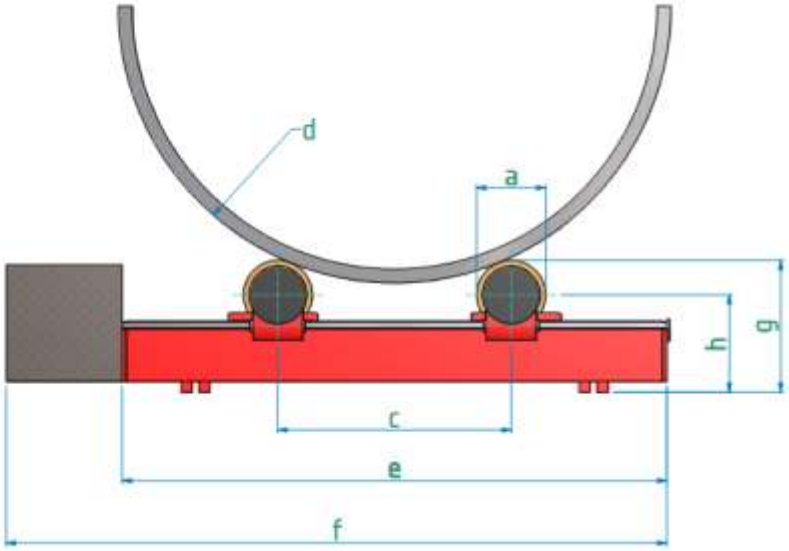

D Drive Unit	R07C_A	R07C_M	R14C_A	R14C_M	R20C_M	R23C_A	R35C_A	R46C_A
_ E1 mm/min	43/850	43/850	30/600	30/600	35/700	35/700	35/700	35/700
_ E2 mm/min	65/1300	65/1300	40/780	40/780	43/850	43/850	43/850	60/1200
_ E3 mm/min			60/1200	60/1200	60/1200	60/1200	60/1200	
CTR Ton	100	100	200	200	280	330	500	650
C Idler	R07CN-A	R07CN-M	R14CN-A	R14CN-M	R20CN-M	R23CN-A	R35CN-A	R46CN-A
P (1D+1C) Ton	70	70	140	140	200	230	350	460
P (1D+2C) Ton	100	100	200	200	280	330	500	650
Øa x b mm	350x150	350x450	500x200	515x520	710x555	690x250	690x250	690x250
c min/max mm	425/2167	425/2167	610/2710	610/2710	810/2760	790/2740	790/2740	790/2740
d min/max mm	700/5000	700/5000	900/6000	900/6000	1300/6000	1300/6000	1300/6000	1300/6000
e mm	2780	2780	3490	3490	4040	4040	4040	4040
f mm	3810	3810	4520	4520	5315	5315	5315	5315
g mm	580	580	720	730	985	1004	1045	1100
h mm	430	430	495	495	649	689	735	795
i mm	1050	1050	1200	1200	1370	1275	1380	1420
j mm	750	1000	900	1000	1000	1200	1200	1200
k mm	1000	1000	900	900	1000	1200	1200	1200
W D Kg	2000	2200	2900	3400	7300	6700	8600	10400
W C Kg	1400	1600	2200	2700	5700	5200	6600	8100

Chiave di lettura:

Materiale dei rulli:
A = Acciaio
G = Gomma
M = misto gomma/acciaio
CTR = max capacità di trascinamento in rotazione (ton. concentriche)
P = Portata
E1, E1, E3 = velocità minima / massima
W = Peso netto

CARATTERISTICHE STANDARD
- azionamenti DC o AC secondo il modello
- interfaccia per saldatrice automatica
- telecomando (24V) di tutte le funzioni su pulsantiera
- regolazione interasse rulli a mezzo vite
- trasmissione staticamente e dinamicamente irreversibile assicurata da riduttori a vite senza fine di ns fabbricazione
- alimentazione 400 V 50 Hz

OPZIONI
- altre gamme di velocità
- portata fino a 800 Ton/coppia
- sincronizzazione di 2 o più motrici tra loro
- sistemi anti-deriva
- rulli in HDN/T resistenti ad altissima pressione specifica
- motori Brushless con encoder ed interfaccia per impianti ad alto grado di automazione
- carrelli per traslazione su binario, a ruote folli senza/con freni, a ruote motorizzate.

R35C

R07C - con rulli in HDN/T per rotori

R07C - con rulli in gomma

R07C - con rulli in HDN/T per rotori

R14C versione speciale

sistemi antideriva

Antideriva a contrasto (BUMPER)
Un rullo fissato ad uno od entrambe le traverse impedisce la deriva assiale della virola. (1)

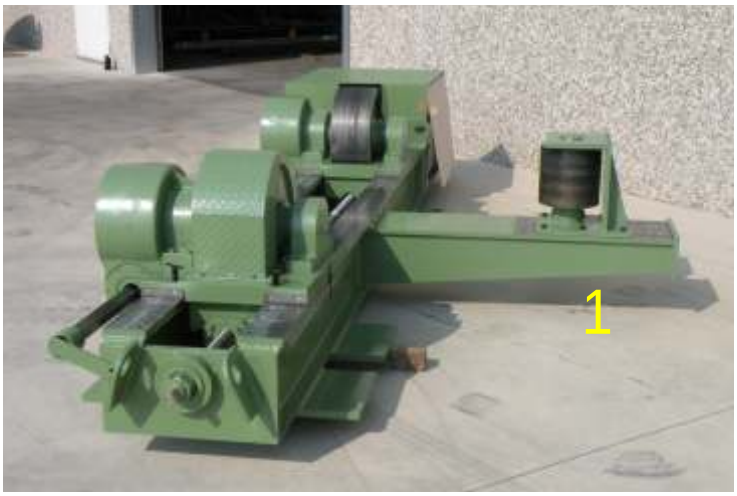
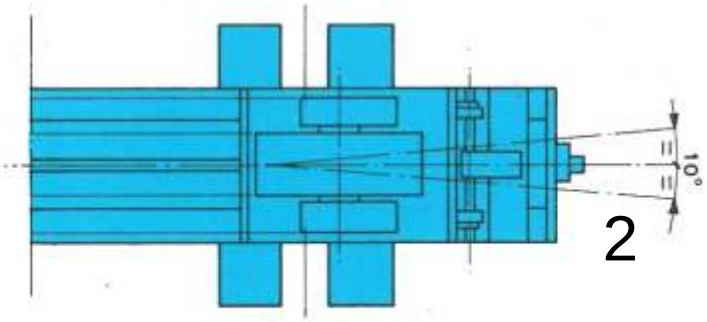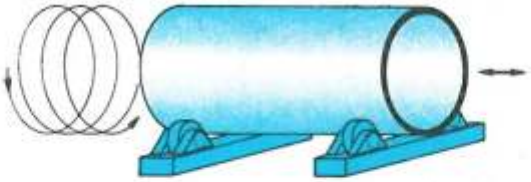
Antideriva sterzante, manuale od automatica.
Il sistema viene applicato alla traversa folle, le cui ruote sono sterzate (2) per generare contrasto alla deriva della virola.
In fig.3 un esempio di antideriva ad azionamento manuale
In fig. 4 antideriva automatica. un sensore induttivo o laser rileva la deriva ed un martinetto elettroidraulico sterza il basamento della traversa folle.